商品名	モニター壁掛金具	型番	HF-2342WT

【仕様】
- 角度可変型（チルト角 前方8.5°）
- 質量　0.63kg
- 材質　SPCC t=1.5
- 処理　焼付塗装(ブラック)
- 耐荷重　30kg

【付属品】
- モニター取付用ねじ
- 壁面取付用ねじ

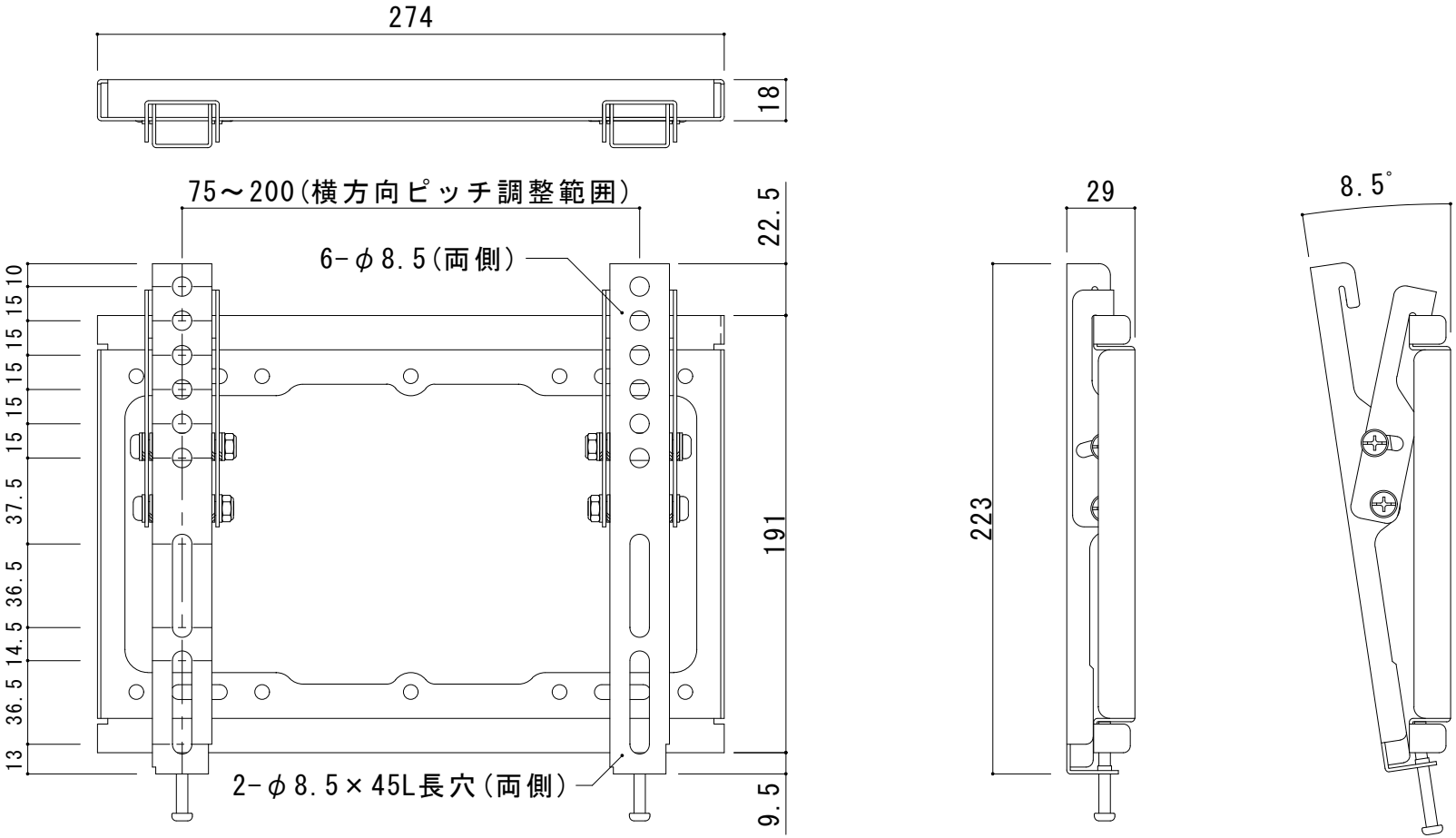

ハイテクフォーラム株式会社