HITECH FORUM 《組立設置説明書》

スピーカーハンガー　　型番：ＫＨＰ－７５ＳＨ/ＳＨＷ

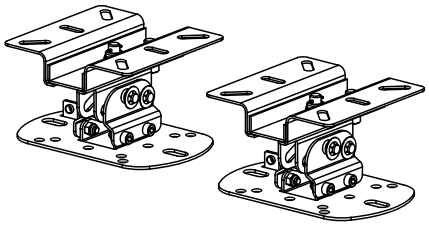

このたびは、ハイテクフォーラムスピーカーハンガーをお買い求めいただきましてまことにありがとうございます。本製品の性能を十分に発揮させ、効果的にご利用いただくため、ご使用の前に「組立設置説明書」を必ずお読みになり、安全に正しくお使いください。お読みになったあとは、必要に応じていつでも取り出せるよう大切に保管してください。

取付業者指定商品

取付工事は必ず取付工事専門業者にご依頼ください。
この商品は落下事故などの危険を防ぐため、取付方法などに十分注意をする必要があります。従って、本製品は十分な技術、技能を有する取付工事専門業者が施工を行うことを前提として販売されている「取付業者指定商品」です。

事故損傷について	組立不良、取付工事不良、取付強度不足、誤使用、改造、または天災による事故などにつきましては、当社は一切責任を負いません。

○安全上のご注意

この組立設置説明書には、色々な絵表示をしています。これは、製品を正しく組立・設置いただき人への危害や財産への損害を未然に防止するための表示です。表示と意味は次のようになっています。内容をよく理解してから本文をお読みください。

⚠ 危険	この表示を無視して誤った取り扱いをすると、人が死亡または重傷を負う危険が差し迫って生じることが想定される内容を示しています。
⚠ 警告	この表示を無視して誤った取り扱いをすると、人が死亡または重傷を負うことが想定される内容を示しています。
⚠ 注意	この表示を無視して誤った取り扱いをすると、人が傷害を負うことが想定される内容および、物的損害のみの発生が想定される内容を示しています。

絵表示の例

⚠ △記号は注意（危険、警告を含む）を促す内容であることを告げるものです。

⃠ △記号は禁止の行為であることを告げるものです。

組立・設置上のご注意　　必ずお守りください

危険 ⚠	● 本製品のボルト、ナット、ワッシャ類は確実に取り付けてください。不完全な組み立てはスピーカーおよび、スピーカーハンガーの落下、死亡事故の原因となります。 ● 各パーツの取付箇所、取付方向を正確に行うために、組立設置説明書をよくお読みになり、最適な場所に最適な方法で確実に取り付けてください。 ● 取り付けは必ず取付工事専門業者にご依頼ください。 ● 本製品は、スピーカーを含めると最大で約１１ｋｇ（１本）の質量となります。天井より吊り下げる場合、組立、設置に不備がありますと落下し、死亡事故の原因となります。 ● 死亡事故防止のため、設置場所の構造、材質、強度を十分に確認し、最適な方法で確実に行ってください。設置後は必ず強度確認を行ってください。 ● 天井への取り付けネジは、天井の材質（木材、鉄骨、コンクリートなど）に合った市販品のネジ、ボルトをご使用ください。 ● 設置場所に通っている配線、配管を確実に避けてください。火災、感電の原因となります。 ● 電気工事は、専門業者にご依頼ください。設置時に（芯線の露出、断線など）電源コードを傷め、そのまま使用すると火災、感電の原因となります。
警告 ⚠ ⃠	● 次のような場所には設置しないでください。モニターが落下して、けがや破損の原因となります。 ・ 屋外や海岸、温泉に近い場所。 ・ 動力用電源配線、空調機器、防磁型ではないスピーカーに近い場所。 ・ 人がぶら下がったり、寄り掛かったりするような場所。 ・ぐらついたり、傾いた不安定な場所。 ・ 振動や衝撃のある場所。 ● 全てのネジ類は安全のため、１ヵ月を目安に点検、増し締めを行ってください。
注意 ⚠	● 作業スペースは十分に確保してください。けがや破損の原因となります。

構成部品

No	名　　称	個数
①	天井ベース	2
②	ハンガー本体	2
③	補助ワイヤー	2
④	Ｍ８×１２キャップボルト	2
⑤	Ｍ８スプリングワッシャ	2
⑥	Ｍ５×８キャップボルト	2
⑦	６mmキーレンチ	1

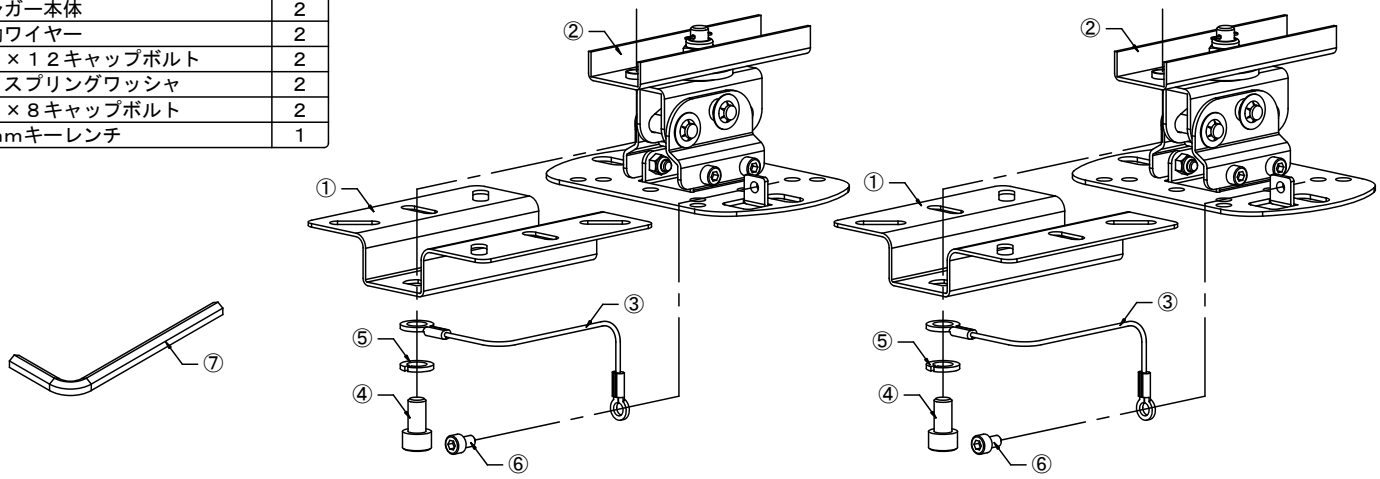

※①②③④⑤は出荷時に全て組み付けられています。

■取り付け手順

１．ハンガー本体②から天井ベース①を取り外す

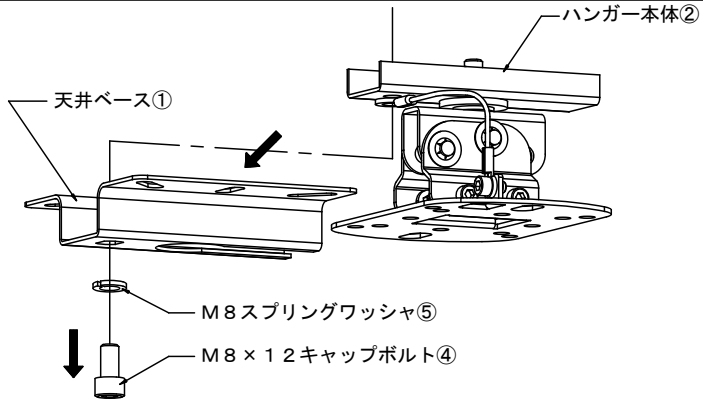

・ハンガー本体②に組み付けられているＭ８×１２キャップボルト④を緩め、天井ベース①、Ｍ８スプリングワッシャ⑤、補助ワイヤー③（天井ベース①側のみ）を取り外してください。

２．天井ベース①を天井に取り付ける

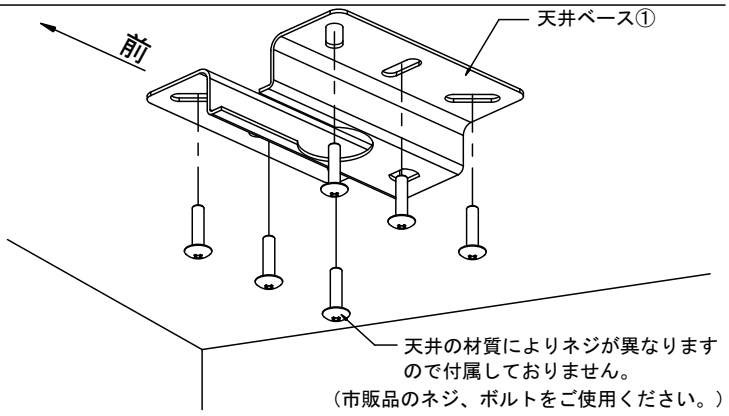

・取り付け時にスピーカーが周囲の壁などに当たらないように、天井ベース①の位置を決めて取り付けてください。

３．ハンガー本体②をスピーカーに取り付ける

【ハンガー本体②スピーカー取り付けベース】

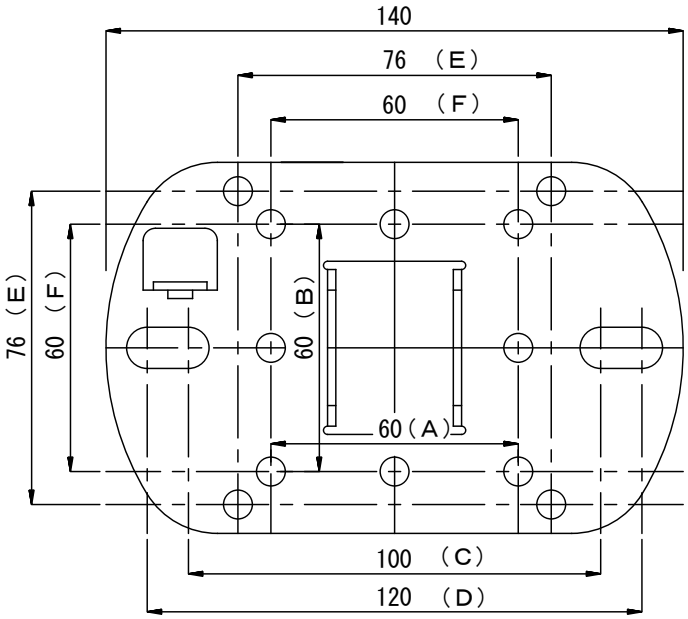

（１）手順１．で取り外したハンガー本体②をご使用になるスピーカーに取り付けます。
ＫＨＰ－７５ＳＨ/７５ＳＨＷのハンガー本体②にはＡ、Ｂ、Ｃ、Ｄ、Ｅ、Ｆの６種類の取り付け穴があります。
ご使用になるスピーカーのピッチに合わせて取り付けてください。

【スピーカー取付ベースのピッチおよび穴径】

（Ａ）取り付けピッチ６０mm、φ７
（Ｂ）取り付けピッチ６０mm、φ７
（Ｃ）取り付けピッチ１００mm、φ１０
（Ｄ）取り付けピッチ１２０mm、φ１０
（Ｅ）取り付けピッチ７６×７６mm、φ７
（Ｆ）取り付けピッチ６０×６０mm、φ７

注意

スピーカーを取り付けるネジは付属しておりません。ご使用になるスピーカーに適切な市販品のネジを使用してスピーカーを取り付けてください。

４．スピーカーを取り付けたハンガー本体②を天井ベース①に取り付ける

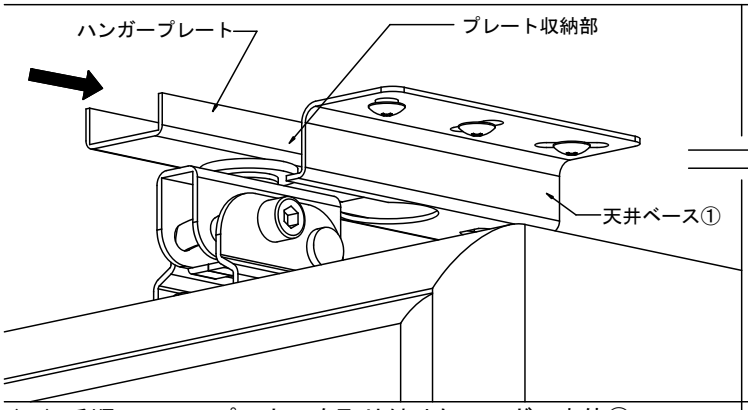

（１）手順３．でスピーカーを取り付けたハンガー本体②のハンガープレートを、天井ベース①のプレート収納部内側に入るようにスライドさせてください。

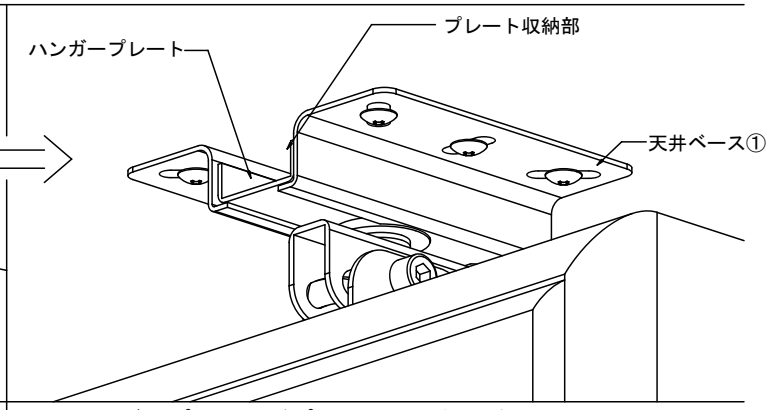

（２）ハンガープレートがプレート収納部に確実に収まっていることを確認したうえで、次の作業に進んでください。

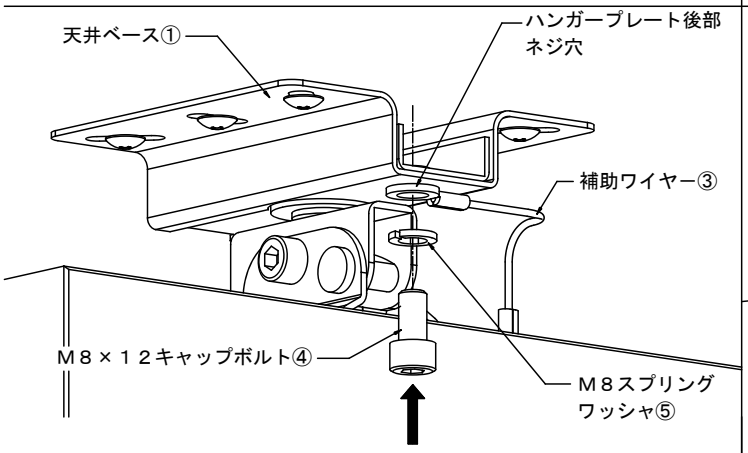

（３）手順１．で取り外したＭ８×１２キャップボルト④にＭ８スプリングワッシャ⑤、補助ワイヤー③を通し、天井ベース①を貫通してハンガープレート後部ネジ穴に、手でＭ８×１２キャップボルト④をねじ込みます。

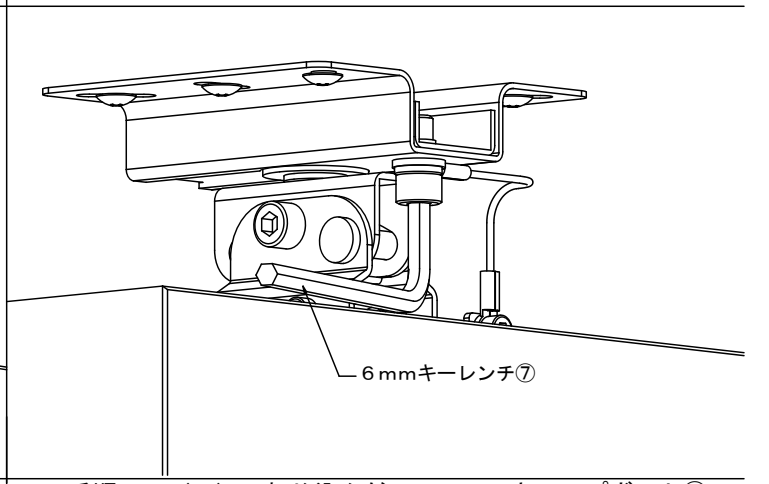

（４）手順４．（３）でねじ込んだＭ８×１２キャップボルト④を、同梱の６mmキーレンチ⑦を使用してしっかりと締め付けて固定してください。

注意 ⚠ ・手順４．までの作業が終了した時点で、全てのネジ、ボルト類に緩みがないか、必ず点検してください。

５．上下角度調整方法

・本製品は「傾斜なし」から−３０°まで無段階の傾斜角度調整が可能です。下図を参照し角度調整を行ってください。

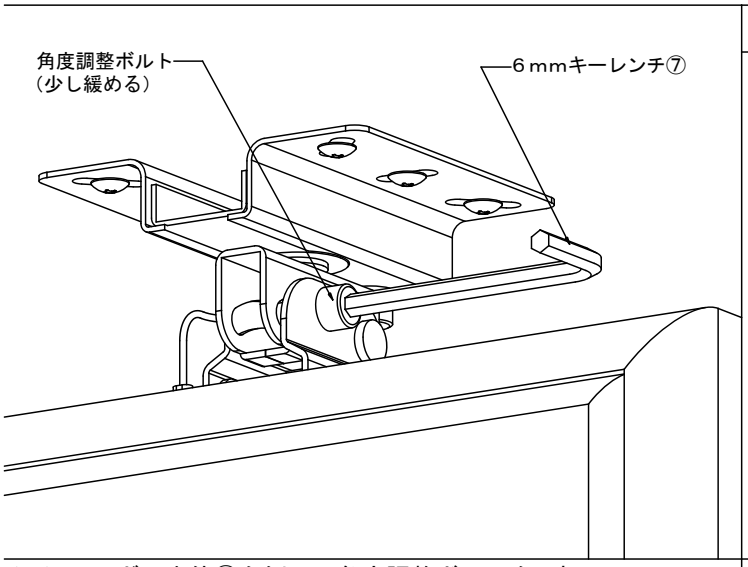

（１）ハンガー本体②右側面の角度調整ボルトを同梱の６mmキーレンチ⑦で少し緩めます。

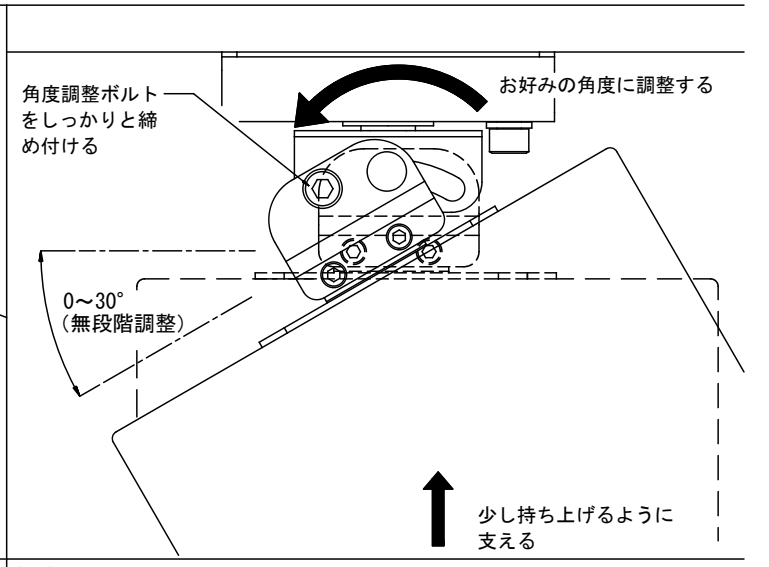

（２）少し持ち上げるようにスピーカーを支え、お好みの角度に調整し、緩めた角度調整ボルトをしっかりと締め付けて固定してください。

６．上下角度調整方法（角度調整の目安について）

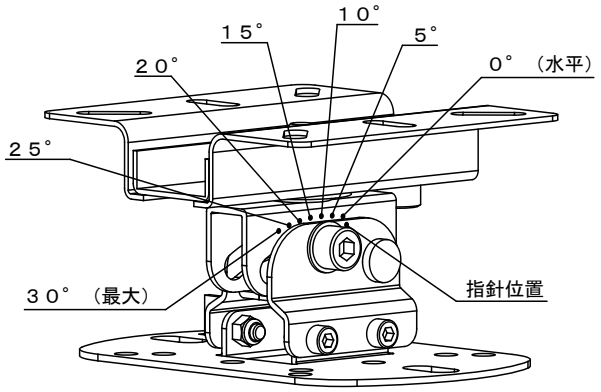

（例）１５°に調整する場合

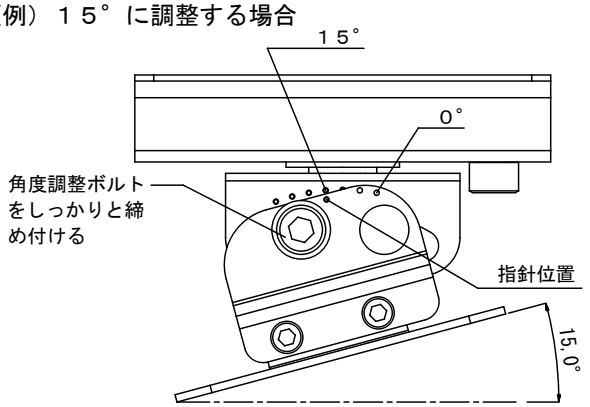

・本製品には、角度調整時の目安として、本体右側面に「目盛り」を設けています。１目盛の角度は５°となっていますので、角度調整時の目安としてお使いください。

・０°（水平状態）から３番目の目盛りに指針位置を合わせ、角度調整ボルトをしっかりと締め付けて固定してください。

７．左右角度調整方法

・右図を参照し、左右角度調整の際はスピーカーの両サイドを持ち、ゆっくりとお好みの位置まで回してください。

警告

全てのネジ類は安全のため、１ヵ月を目安に点検、増し締めを行ってください。

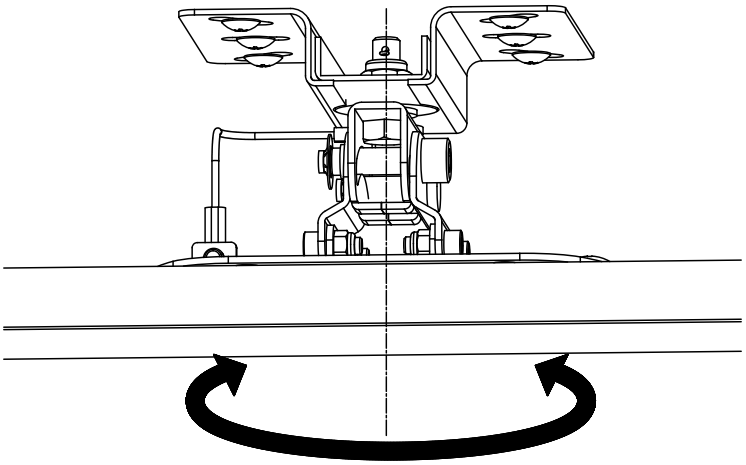

ゆっくりと回す

８．外形寸法図

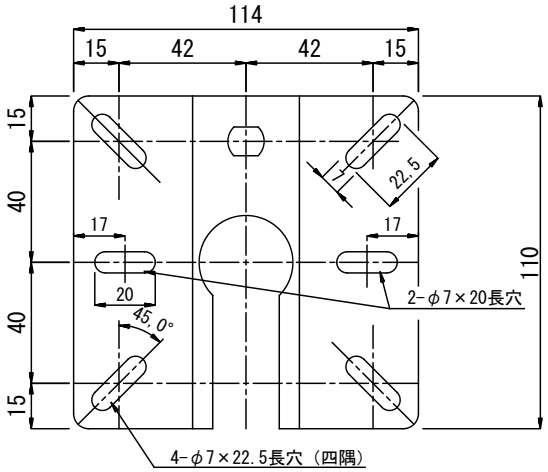

９．仕様

傾斜角度　　／水平から下向き－３０°（無段階調整）
外形寸法　　／Ｗ：１４０×Ｈ：７５×Ｄ：１１０（水平状態時）
質　　量　　／０．６ｋｇ（１本）
取付最大荷重／１０ｋｇ（取付スピーカーの許容質量）

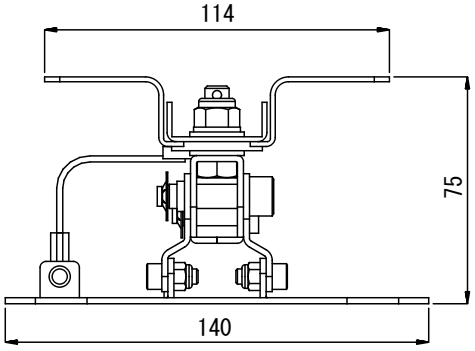

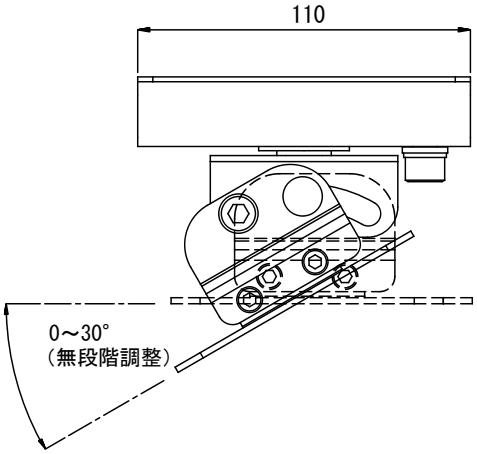

■安全上のご注意は、製造物責任法に基づく記載です。
＊　上記の仕様および外観は、予告なく変更する場合があります。
商品およびご使用についてのお問い合わせは、弊社窓口までご相談ください。

ハイテクフォーラム株式会社　営業企画部
〒594－0076　大阪府和泉市肥子町２丁目５番７号
ＴＥＬ／０７２５－４３－７７００　ＦＡＸ／０７２５－４３－７７１３
ウェブサイトアドレス　http://www.hitechforum.co.jp/